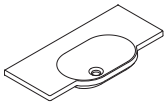

Produktdatenblatt
Waschtisch 950.11.220

HEWI

Waschtisch 950.11.220

- aus Mineralguss mit porenfreier Oberfläche, alpinweiß
- mit Ablagefläche und ovalem Becken
- ohne Überlauf
- für wandgebundene Armaturen
- nachrüstbar mit Waschtischprofil-Haltegriff-Set 950.13.0025 (für Waschtische, die ab April 2022 gekauft wurden)
- unterfahrbar
- belastbar nach DIN EN 14688
- 850 mm breit und 415 mm tief
- Waschmuldentiefe 90 mm
- für Stockschraubenbefestigung
- CE-Kennzeichnung nach Bauprodukteverordnung Nr. 305/2011
- erfüllt die Anforderungen nach ÖNORM B1600/1601 für Handwaschbecken

Abmessungen in mm

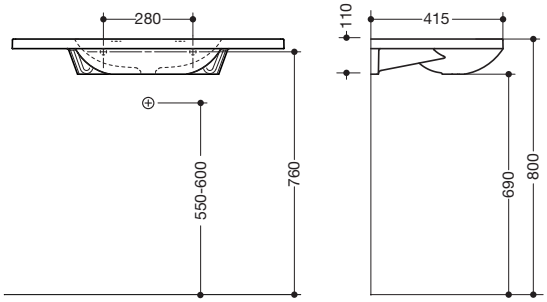

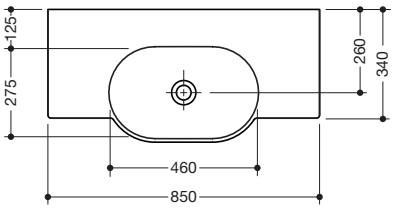

Mineralguss

Alpinweiß

Technische Änderungen vorbehalten, 25.04.2022

HEWI Heinrich Wilke GmbH
Postfach 1260
D-34442 Bad Arolsen
Telefon: +49 5691 82-0
Telefax: +49 5691 82-319
info@hewi.de
www.hewi.com