59912843 HANSA - Thermostatkartusche, 1/2" Varox

EAN: 4015474121102
static.hansa.com/59912843

Temperaturreglereinheit mit Absperrung passend zu Einbaukörper HANSAVAROX 4000 / 4001

- Ersatzteile
- Thermostatkartusche zur Temperaturreglung, Schmutzfilter

Technische Daten

Technische Eigenschaften

DN-Größe (Nennmaß)	**DN15**
Anschlussgröße	**G1/2**
Werkstoff	**Messing**

Vorschriften
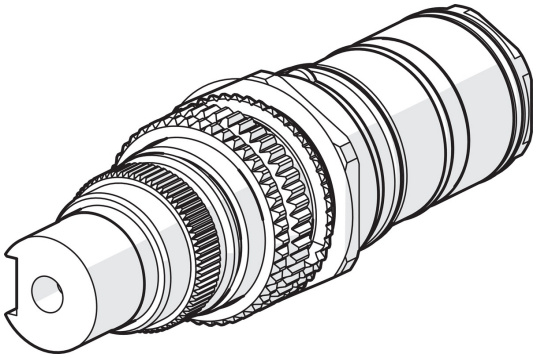
EN Standard	**EN 1111**