44270340 HANSAVIVA - Kopfbrause, 250x250 mm

EAN: 4015474257450
static.hansa.com/44270340

- Dusche
- Deckenmontage
- Chrom
- Kopfbrause, Eco-Durchfluss, Schwenkbares Kugelgelenk, Anti-Kalk-Technik
- Regenstrahl - Gleichmäßiger und starker Wasserstrahl
- Außengewinde, Abdeckung(en)
- 1-strahlig

Technische Daten

Durchflusseigenschaften

Durchfluss bei 3 bar (mit Durchflussregler)	**12.0 l/min**

Technische Eigenschaften

DN-Größe (Nennmaß)	**DN15**
Warmwasserversorgung	**max. +80°C**
Arbeitsdruck	**0.5-10 bar**
Anschlussgröße	**G1/2**

Vorschriften

Geräuschklasse	**II (ISO 3822)**

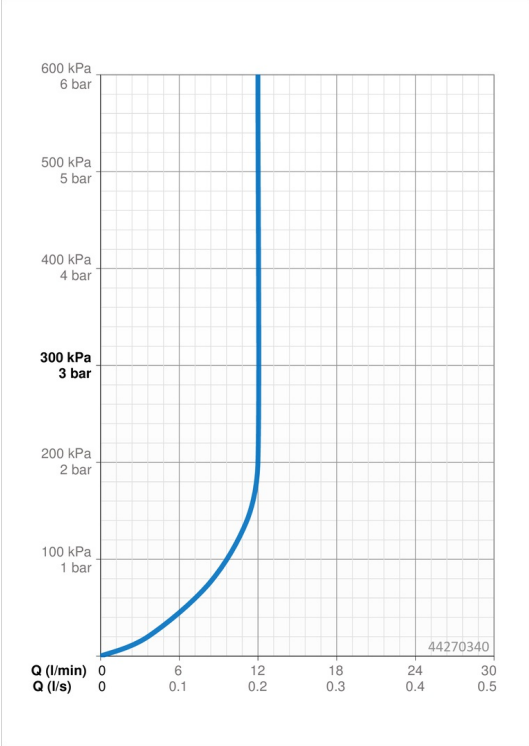

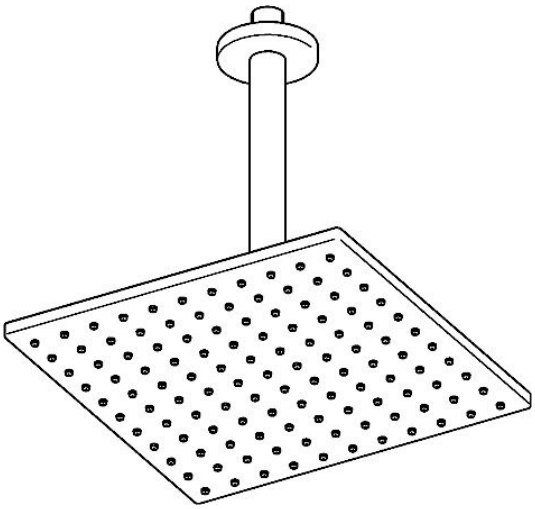

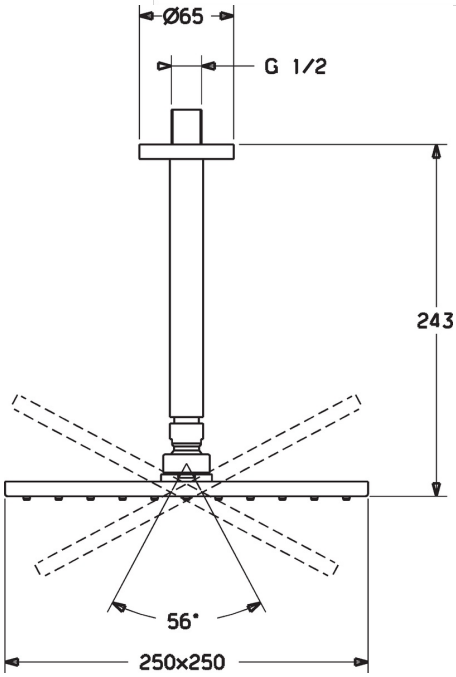

Ersatzteile

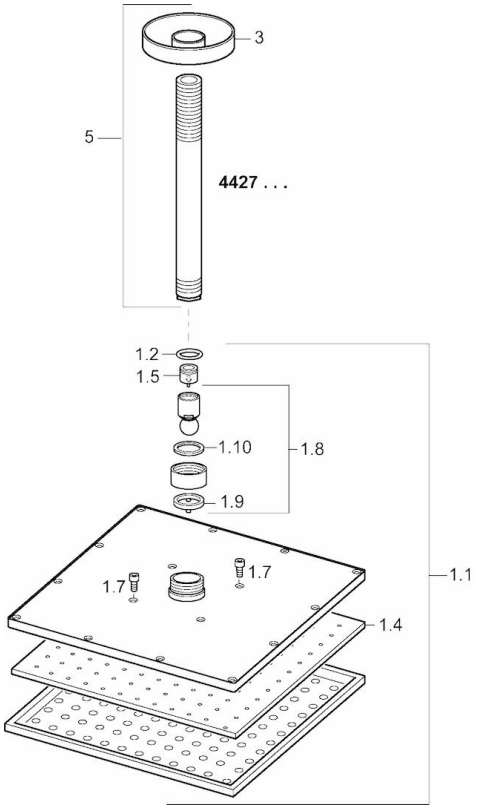

SP44270340

	Name	Art.-Nr.
1.1	Kopfbrause, 250x250 mm	59913875
1.4	Düsenplatte, 250x250 mm, (-2019)	59913876
1.6	Durchflussbegrenzer	59913753
1.7	Schraube	59913754
3	Rosette, d 65 mm	59913750
5	Brausearm ohne Kopfbrause, L=200 mm	59913749