Wandeinbau-Waschgeräte-Siphon **400E**
Washing machine/dishwasher trap type 400E

Wandeinbau-Waschgeräte-Siphon darf in Räumen mit Badewanne und Dusche (DIN VDE 0100-701) nicht in Bereich 0, 1 und 2 eingebaut werden.
Concealed washing machine trap must not be installed in Area 0, 1 and 2 in rooms with bath tub or shower (DIN VDE 0100-701).

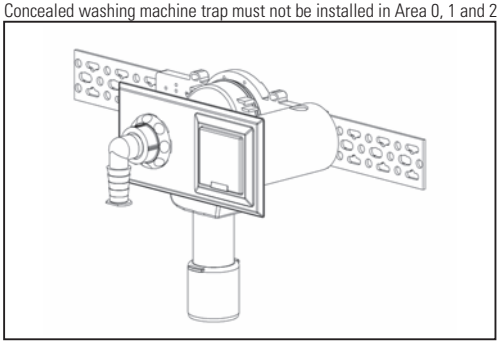

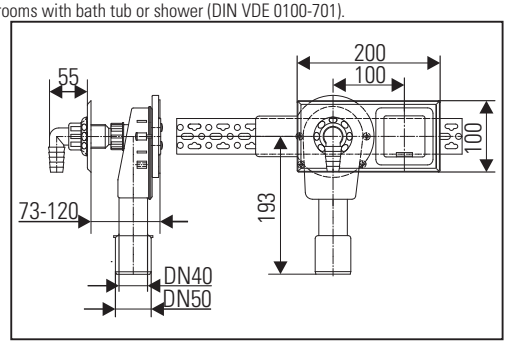

Inhalt der Lieferung / Contents
Art.-Nr./item no.: 130419

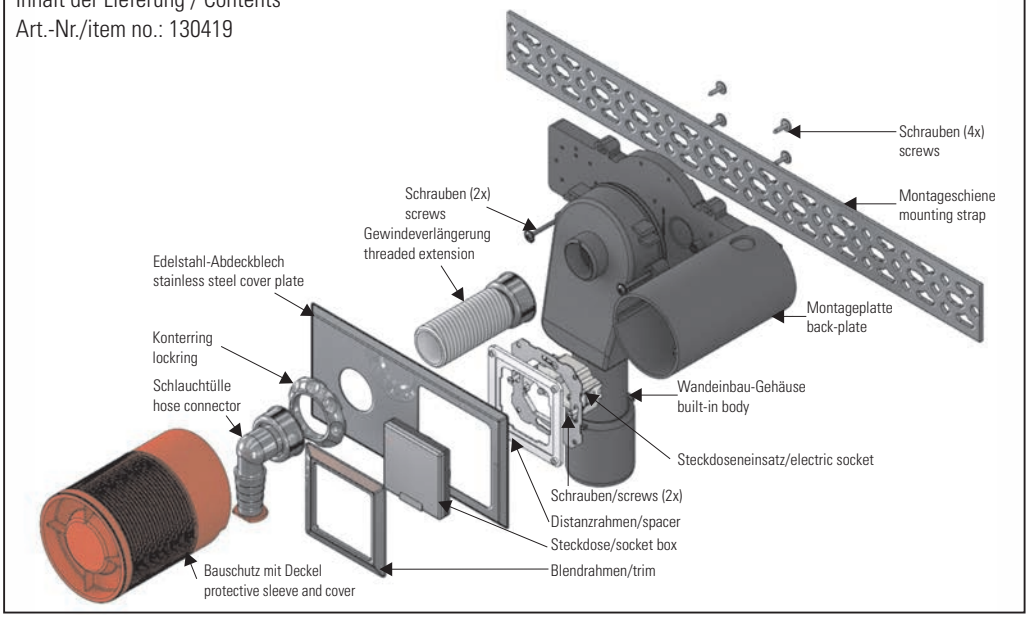

Einbau-Varianten / Installation versions

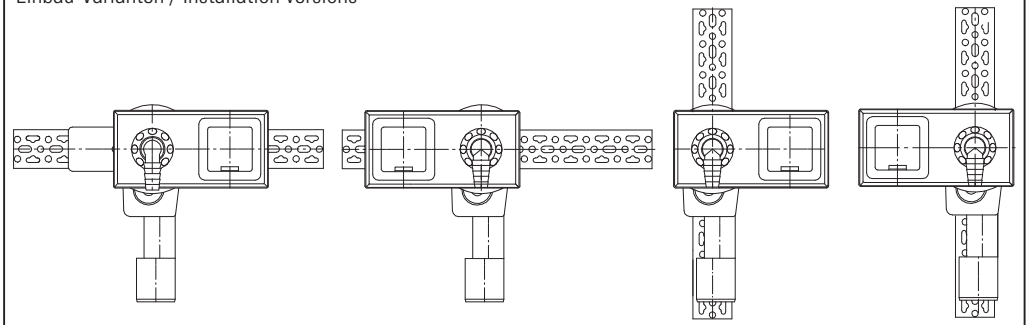

Einbau
Installation

1.

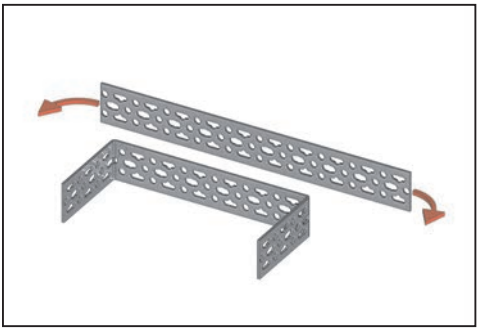

2.

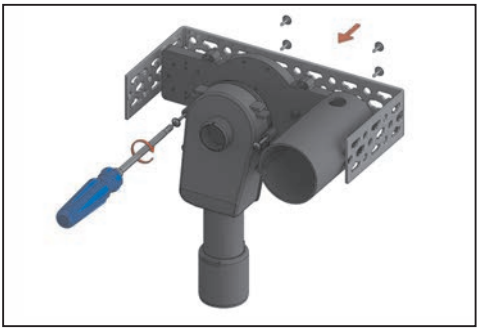

3.

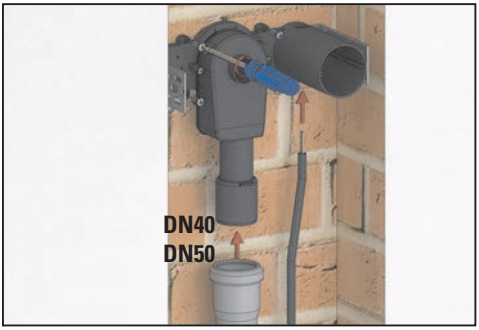

3a.

4.

5.

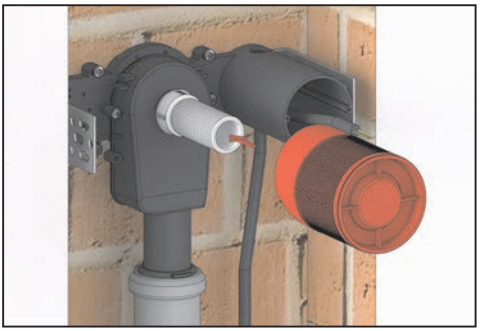

6.

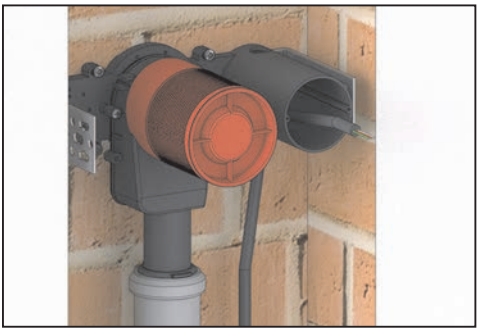

7.

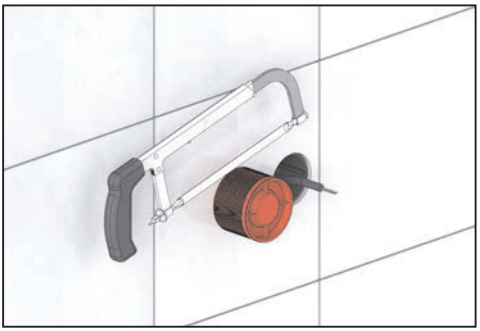

Einbau
Installation

8.

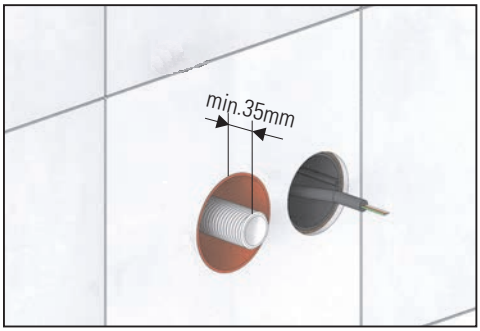

9.

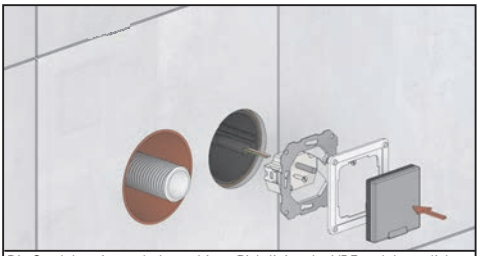

Die Steckdose ist nach den gültigen Richtlinien der VDE und der örtlichen Energieversorger von einem Elektrobetrieb einzubauen.
The electrical installation must be approved by the power supplier before connection.

10.

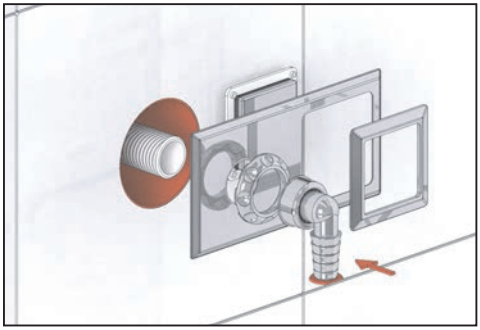

11.

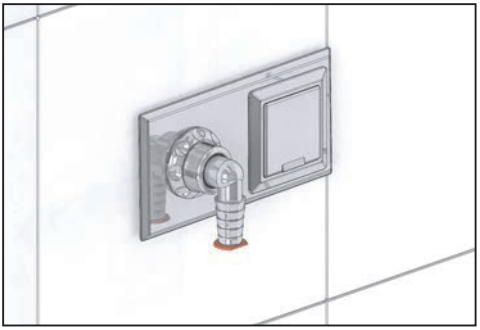

12.

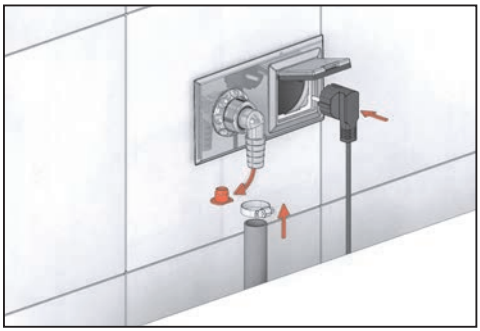

13.

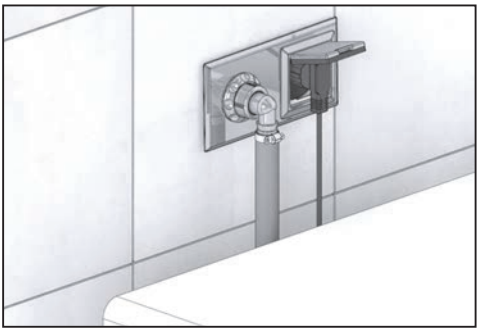

Alle technischen Daten der Montageanleitung sind sorgfältig erstellt, bei offensichtlichen Irrtümern bleiben nachträgliche Korrekturen vorbehalten.
All technical data of the installation manual has been prepared with care, subject to subsequent corrections of obvious errors.

Hinweis: Die Einhaltung dieser Einbau-Empfehlung ist Voraussetzung für einen Gewährleistungsanspruch auf der Grundlage unserer Verkaufs- und Lieferbedingungen.
Note: Installation according to these instructions is a condition for considering any guarantee claim. Please see our conditions of sale and terms of delivery.

Dallmer GmbH + Co. KG
Wiebelsheidestraße 25
59757 Arnsberg
Germany

T +49 2932 9616 - 0
F +49 2932 9616 - 222
E info@dallmer.de
W www.dallmer.de

148942507 - 17/07

DALLMER